STATECH®

Genie® A TEREX BRAND

Teleskopické pracovní plošiny

Genie® Runabout™ s JIB ramenem

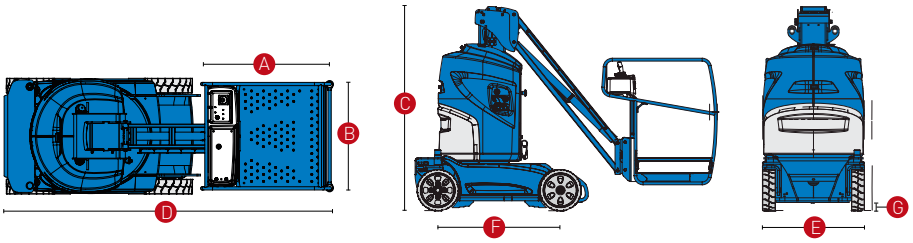

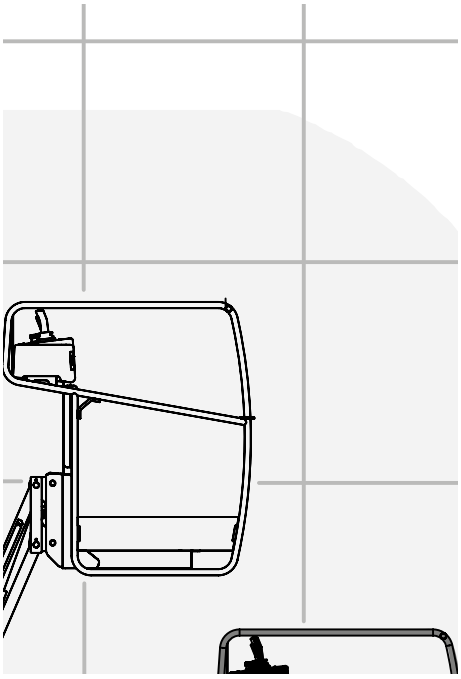

MODELY		GR™-20J	GR™-26J
ROZMĚRY			
	Maximální pracovní výška*	7,70 m	9,90 m
	Maximální výška podlahy koše	5,70 m	7,90 m
	Maximální stranový dosah	2,75 m	2,65 m
	Maximální boční prac. dosah	3,25 m	3,15 m
	Přemostění	4,25 m	6,70 m
A	Délka koše	0,75 m	0,75m
B	Šířka koše	0,90 m	0,90m
	Výška okopové hrany	0,15 m	0,15 m
C	Výška - transportní	1,99 m	1,99 m
D	Délka - transportní	2,95 m	2,82 m
E	Šířka	0,99 m	0,99 m
F	Rozvor	1,20 m	1,20 m
G	Světlá výška - střed	0,10 m	0,10 m
TECHNICKÉ ÚDAJE			
Maximální poč. osob na plošině**		2	2
Nosnost plošiny		200 kg	200 kg
Vertikální otáčení ramene JIB		140° (+70°/-70°)	140° (+70°/-70°)
Otáčení točnice		350° (nekontinuální)	350° (nekontinuální)
Boční přesah		0,09 m	0,09 m
Rychlost pojezdu - složená		4,5 km/h	4,5 km/h
Rychlost pojezdu - vysunutá		0,65 km/h	0,65 km/h
Stoupavost ***		25 %	25 %
Poloměr otáčení - vnitřní		0,49 m	0,49 m
Poloměr otáčení - vnější		1,98 m	1,98 m
Rychlost zdvihu/spuštění		24 s/19 s	54 s/40 s
Ovládání		24 V DC, proporcionální	24 V DC proporcionální
Pohon		Zadních kol, duální	Zadních kol, duální
Kotoučové brzdy		Na zadních kolech	Na zadních kolech
Pneumatiky (plné, neznačkující)		40,5 cm pol.	40,5 cm pol.
POHON			
Pohon		24V DC (12 baterií 2 V/250 Ah)	24 V DC (12 baterií 2 V/250 Ah)
Objem hydraulické soustavy		22 L	22 L
HMOTNOST* **			
		2250 kg	2650 kg

ROZSAH POHYBU GR™ 26J

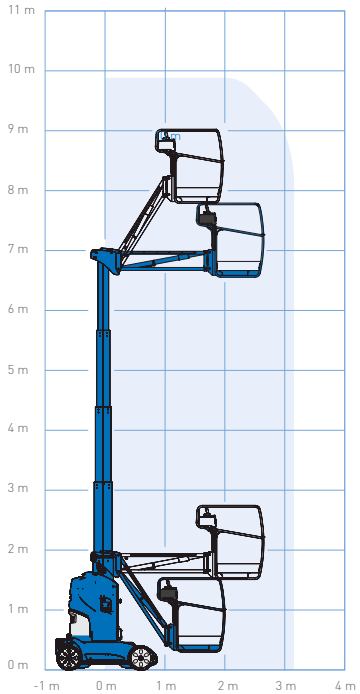

** Metrický ekvivalent pracovní výšky přidává 2 m k výšce plošiny.*
*** Maximální počet osob ve venkovním prostoru je 1.*
**** Stoupavost se vztahuje k jízdě do svahů. Další informace ohledně klasifikace svahů najdete v návodu k obsluze.*
***** Hmotnost se bude lišit v závislosti na volitelné výbavě anebo normách v jednotlivých zemích.*

www.statech.cz

STATECH s. r. o.,
Počapelská 346, 277 01 Dolní Beřkovice

Standardní výbava

Rozměry

GR™-20J

- pracovní výška 7,70 m
- pracovní stranový dosah 3,25 m
- přemostění 4,25 m
- maximální zatížení koše 200 kg
- JIB rameno 140° délka 1,61 m

GR™-26J

- pracovní výška 9,90 m
- pracovní stranový dosah 3,15 m
- přemostění 6,70 m
- maximální zatížení koše 200 kg
- JIB rameno 140° délka 1,45 m

Technické údaje

- standardní ocelová plošina 0,90 m x 0,75 m s posuvnou příčkou pro vstup
- otáčivá hydraulická točnice
- odkládací pult
- plně proporční zdvih a hnací soustava
- pojezd v plné výšce
- bezúdržbový pevný ocelový hydraulický sloup
- kompaktní šířka 99 cm
- nízká průjezdná výška 1,99 m
- nízká hmotnost
- vestavěný diagnostický systém
- přímý elektrický pohon zadních kol s elektrickou parkovací brzdou
- řízení předních kol
- el. spínač uvolnění brzdy
- posílený kryt podvozku ABS
- oka pro uchycení postroje v koši
- vázací oka
- plné pneumatiky, neznačkující
- klakson
- počítadlo motohodin
- snímač náklonu plošiny se zvukovou signalizací
- certifikovaný snímač zatížení
- manuální spuštění plošiny
- tlačítko nouzového vypnutí v koši i pozemní jednotce

Pohon

- 24 V DC napětí (dvanáct trakčních baterií 2V, 250 Ah)
- vestavěná automatická nabíječka baterie 30 A, 24 V
- kontrolka nabití baterie

Volitelná výbava a příslušenství

Technická výbava

- duální výstražný světelný maják
- přívod střídavého napětí do plošiny se systémem přerušení zemního spojení 30 mA
- přívod tlakového vzduchu do plošiny
- biologicky odbouratelný olej
- pracovní světla plošiny

GR™ - 26J

Sídlo společnosti, centrála

Statech s. r. o.
Počapelská 346
277 01 Dolní Beřkovice

tel.: +420 315 692 222
mobil: +420 728 270 270
e-mail: info@statech.cz

Pobočky

Praha
Cirkusová
193 00 Praha 9
dispečink: +420 728 270 270
e-mail: info@statech.cz

České Budějovice
Okružní 2733
České Budějovice 4
mobil: +420 728 270 270
mobil: +420 724 233 233

Opatovice n./L.
Hradecká ul.
Opatovice nad Labem
mobil: +420 728 270 270
mobil: +420 724 233 233

Brno
Jarní 42b/1030
614 00 Brno - Maloměřice
mobil: +420 725 862 111
e-mail: brno@statech.cz

Ostrava
Betonářská 1
712 00 Ostrava - Muglinov
mobil: +420 602 195 494
e-mail: ostrava@statech.cz

Plzeň
areál I. P. P. E.
Dýšina 297
330 02 Plzeň - Dýšina
mobil: +420 725 777 799
e-mail: plzen@statech.cz