STATECH

TEUPEN®

Pásové pracovní plošiny

LEO 18 GT

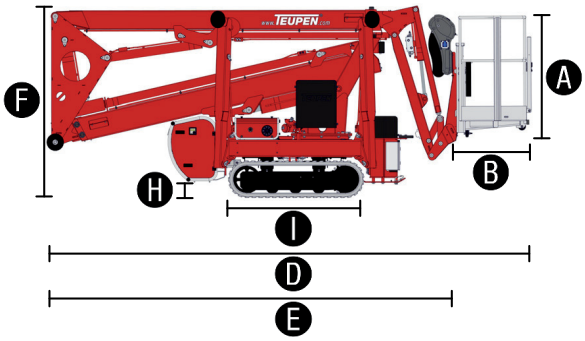

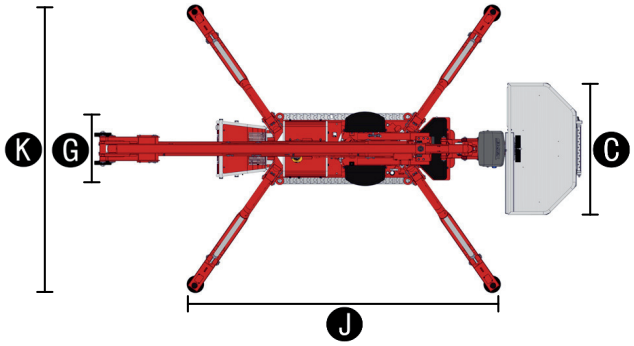

ROZMĚRY		
	Pracovní výška max.	17,60 m
	Výška podlahy koše max.	15,60 m
	Stranový dosah max.	7,40 m
	Přemostění max.	8,20 m
A	Výška koše	1,10 m
B	Délka koše	0,70 m
C	Šířka koše	1,42 m
D	Celková délka	5,12 m
E	Délka bez koše	4,39m
F	Výška v transportní poloze	1,99 m
G	Celková šířka min.	0,78 m
H	Světlost podvozku max.	0,25 m
I	Pásy (šířka × výška)	1,45× 0,20m
J	Délka opěr při ustavení max.	3,31 m
K	Šířka opěr při ustavení max.	3,03 m
	Opěrný talíř Ø	0,18 m

TECHNICKÉ PARAMETRY	
Nosnost koše	200 kg
Rotace věže	355 °
Ustavení ve svahu max.	12 °/21 %
Nastavení výšky a šířky pásů	8/16cm
Stoupavost max.	19,7 °/35,5 %
Boční náklon max.	16,7 °/30 %
Pojezdová rychlost	1,8 km/h

HMOTNOST	
Celková hmotnost	2 400 kg
Užitečné zatížení při jízdě	5,19 kN/m²
Užitečné zatížení v pracovní pozici	2,54 kN/m²
Bodové zatížení pod podpěrným talířem	15,3 kN

POHON	
Standardní výbava	1) AC motor: 230 V, 12,9 A, 2,2 kW 2) benzín/plyn: Vanguard OHV 16 PS (11,93 kW/16 PS)
Volitelná výbava	diesel: Kubota Z 602 (10,8 kW/14,5 PS)
Objem palivové nádrže (benzín/plyn)	12,0 l
Objem palivové nádrže (diesel)	12,0 l

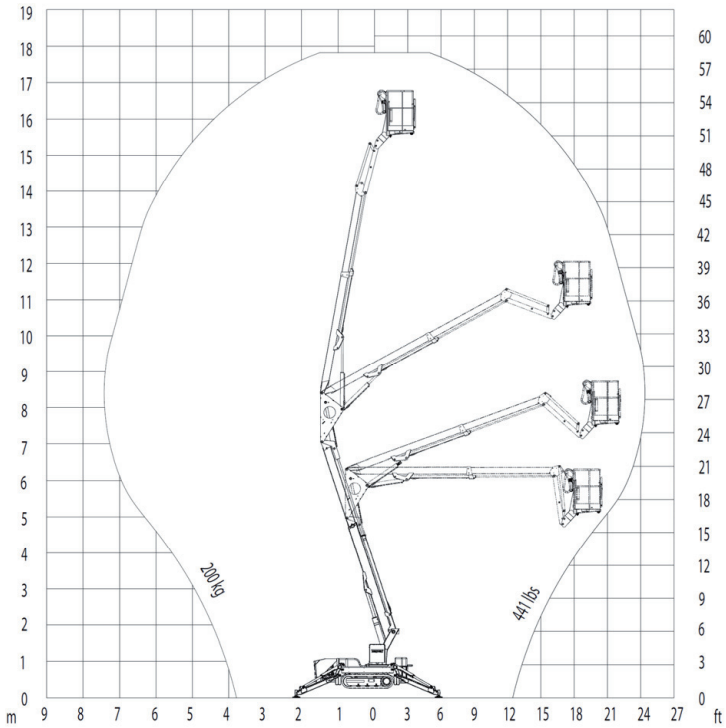

LEO SERIES

www.statech.cz

STATECH s. r. o.,
Počapelská 346, 277 01 Dolní Beřkovice

Technické přednosti LEO 18 GT

Podvozek
- pásový podvozek vhodný do těžkého terénu
- gumové pásy se speciálním vzorkem pro extrémní záběr
- pásy ze světlé nešpinivé gumy vhodné i do interiéru
- nastavení výšky a šířky pásů

Opěry
- 4 opěry s plně hydraulickým ovládáním
- automatické vyrovnání a ustavení
- senzory stálé kontroly tlaku na podložku
- talířky opěr z PVC odolného proti oděru a rozlomení

Kloubovo-teleskopická ramena
- odnímatelné dálkové ovládání - kabelové vedení
- veškeré funkce sdruženy do jednoho ovládacím panelu
- intuitivní elektro-proporcionální ovládání
- robustní a uzamykatelná kryt ovládání
- plně hydraulické automatické vyrovnání koše
- odnímatelný koš pro 2 osoby s úchyty pro postroj
- 355° rotace věže, 200 kg nosnost koše

Pohon
- 230 AC motor
- Vanguar OHV 16 PS (11,93 kW, 16 PS)
- start/stop tlačítko v koši

Výbava, bezpečnost, kvalita
- robustní rám s kapsami pro zasunutí paletizačních vidlí
- 230 V/10 A zásuvka v koši pro ruční nářadí
- manuální nouzové ovládání a spouštění
- vysoce kvalitní povrchová úprava RAL 3020 (červená)
- možnost jízdy i s odděleným košem
- hadice a kabely vedeny vnitřkem ramen
- biologicky odbouratelný hydraulický olej
- všechny pístnice opatřeny hydraulickými zámky
- ochrany proti přetlaku v hydraulickém systému
- ochranný kryt olejové nádrže, nouzového ovládání a konektorů
- ochranný kryt elektrických kabelů a pozemního ovládání
- počítadlo provozních hodin
- Fuzzy IV elektronická technologie ovládání

Volitelná výbava
- diesel Kubota Z 602 (10,8 kW/14,5 PS)
- barevná provedení v jedné nebo dvou barvách RAL
- 2 pracovní světla na krytu motoru

Příslušenství
- bezpečnostní postroj
- 4 podložky pod stabilizátory (450 x 400 x 40 mm)
- uzamykatelné držáky podložek
- 4 podložky pod stabilizátory (650 x 220 x 60 mm) s kluznou plochou
- pojezdová rohož (2000 x 800 x 15 mm)
- polypropylenové ochranné návleky na pásy (2x)

Přívěsný vozík hliníkový
- hliníkový přívěsný vozík s tandemovou nápravou
- odpružení na silentblocích
- 4 upínací popruhy 3,5 m
- kola 155/70 R12 ET120
- silniční osvětlení
- hmotnost vozíku cca 440 kg
- max. hmotnost 3 t

Přívěsný vozík ocelový
- ocelový přívěsný vozík s tandemovou nápravou
- odpružení na silentblocích
- 4 upínací popruhy 5,3 m
- kola 185 R14 C8
- silniční osvětlení
- hmotnost vozíku cca 476 kg
- max. hmotnost 3 t

Sídlo společnosti, centrála

Statech s. r. o.
Počapelská 346
277 01 Dolní Beřkovice
tel.: +420 312 256 400
mobil: +420 728 270 270
e-mail: info@statech.cz

Pobočky

Praha
U Hostivařského nádraží 182/26
102 00 Praha 2, Hostivař
dispečink: +420 727 956 397
e-mail: info@statech.cz

České Budějovice
Okružní 2733
České Budějovice 4
mobil: +420 728 270 270
mobil: +420 724 233 233

Opatovice n./L.
Hradecká ul.
Opatovice nad Labem
mobil: +420 728 270 270
mobil: +420 724 233 233

Brno
Jarní 42b/1030
614 00 Brno - Maloměřice
mobil: +420 725 862 111
e-mail: brno@statech.cz

Ostrava
Betonářská 1
712 00 Ostrava - Muglinov
mobil: +420 602 195 494
e-mail: ostrava@statech.cz

Plzeň
areál I. P. P. E.
Dýšina 297
330 02 Plzeň - Dýšina
mobil: +420 725 777 799
e-mail: plzen@statech.cz